SPECIALISTA NA BATERIE
BATERIE-SPRCHY.CZ

MONTÁŽNÍ NÁVOD · ELITE EDITION

KW1202

Sklápěcí kuchyňská baterie

Před oknem | Jeden otvor Ø 35 mm | Deska do 40 mm

PROVEDENÍ Gunmetal · Černá · Chrom

POSTUP MONTÁŽE

Od okna k prvnímu proudu

8 kroků NA 4 STRANÁCH

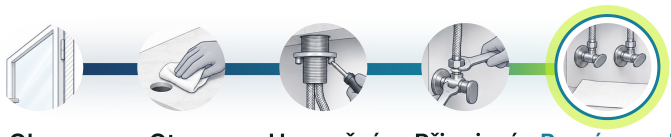

Okno STR. 1 · Otvor STR. 2 · Upevnění STR. 3 · Připojení STR. 3 · První proud STR. 4

CELKOVÁ VÝŠKA	SKLOPENÁ	VYSUNUTÍ SPRCHY	OTVOR	DESKA	OTÁČENÍ VÝTOKU
480 mm	70 mm	350 mm	Ø 35 mm	≤ 40 mm	360°

01 · KONTROLA OKNA · BOČNÍ POHLED

Otevře se *okno*?

Sklopená baterie musí projít pod spodní hranu otevřeného křídla.

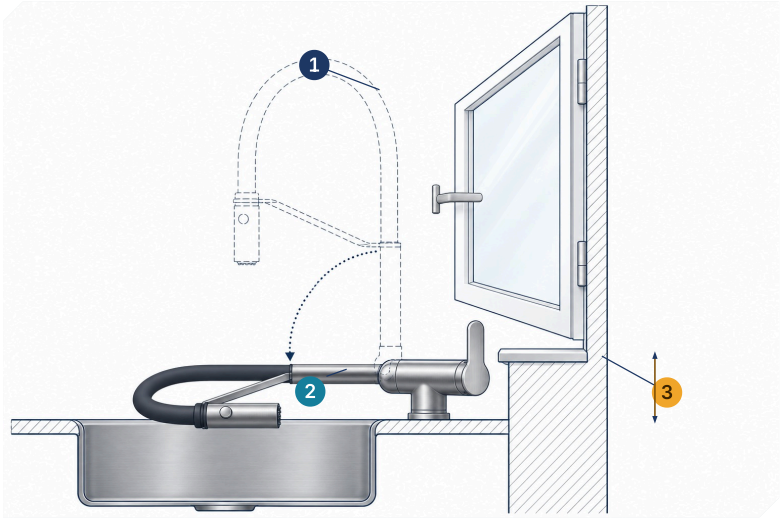



1. **Svisle 480 mm.** V této poloze baterie blokuje dráhu křídla.
2. **Sklopeno 70 mm.** Výtok nakloňte nad dřez.
3. **Hrana křídla ≥ 75 mm** nad deskou při otevřeném okně.

02 · PŘED MONTÁŽÍ · 5 KONTROL

Co si *změřte* předem



- ○ **Okno:** spodní hrana otevřeného křídla alespoň 75 mm nad deskou.
- ○ **Otvor:** Ø 35 mm, deska nejvýše 40 mm.
- ○ **Prostor vpředu:** 210 mm volné dráhy nad dřezem.
- ○ **Rohové ventily:** výstup ⅜″ vyžaduje přiložené adaptéry, ½″ ne.
- ○ **Pod dřezem:** hadičky se při sklápění nesmějí napínat.

NÁŘADÍ

2 nastavitelné klíče · šroubovák · těsnění ½″ a ⅜″ · svítilna · nádoba a hadr · papírová utěrka

! **Ploché těsnění** do každého spoje pod dřezem. Zkontrolujte je.

baterie-sprchy.cz
info@baterie-sprchy.cz

03 · TECHNICKÝ VÝKRES · POHLED ZEPŘEDU

Rozměry v *milimetrech*

Výkres sleduje tvar baterie. Platí uvedené rozměry, nikoli měřítko výkresu.

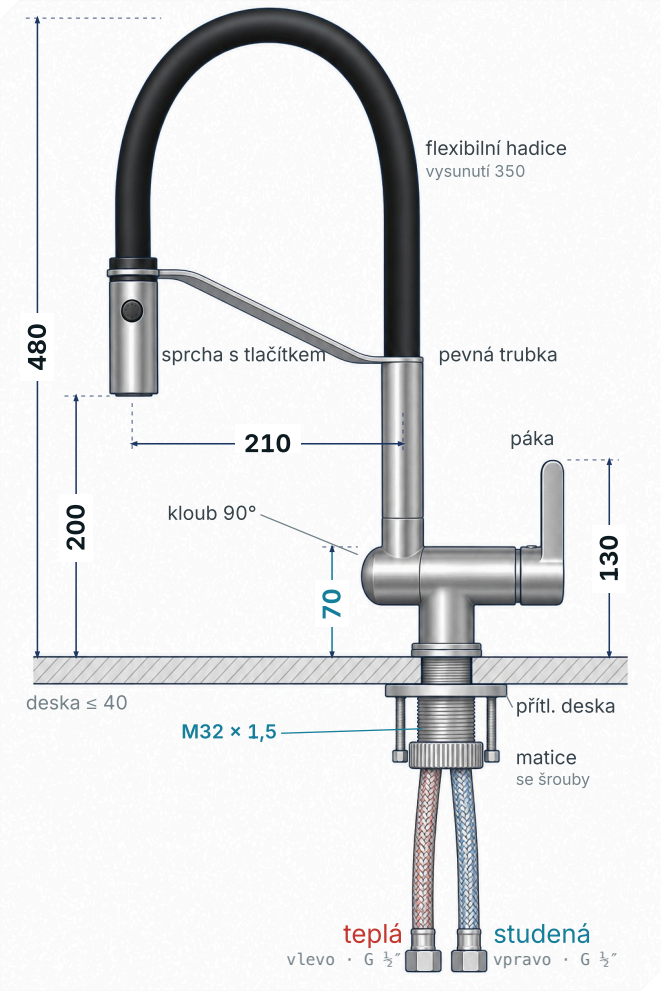

OTVOR V DESCE — SHORA

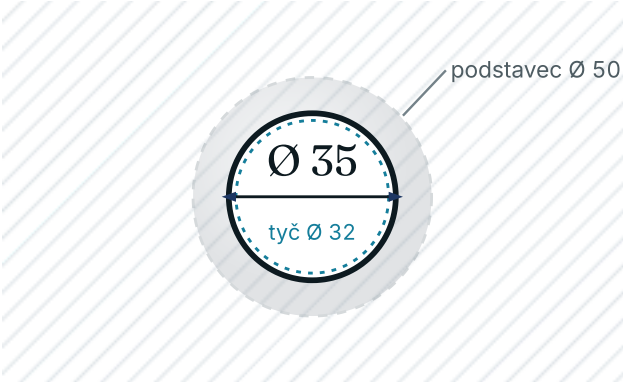

DOPORUČENÝ PRŮMĚR	Ø 35 mm
POVOLENÝ ROZSAH	33–45 mm
TLOUŠŤKA DESKY	≤ 40 mm
CELKOVÁ VÝŠKA	480 mm
VÝTOK NAD DESKOU	200 mm
DOSAH SPRCHY OD OSI	210 mm
VRCH PÁKY	130 mm
SKLOPENÁ	70 mm
HADIČKA / ADAPTÉR	G ½″ / G ⅜″

POUŽÍVÁNÍ · KAŽDÝ DEN

Sklopení, proud a *sprcha*



Sklopení pod okno
Před otevřením okna nakloňte výtok dopředu.

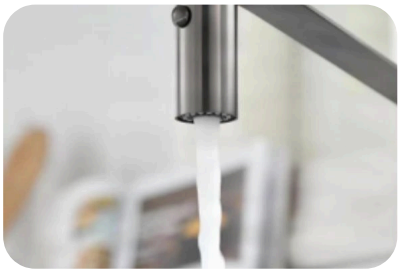

Plný proud
Výchozí režim pro napouštění nádob.



Sprcha
Tlačítko na sprše stiskněte dolů, aby zaklaplo.

04 · UPEVNĚNÍ A PŘIPOJENÍ · ROZLOŽENÝ POHLED

Jak baterie drží *a kde těsní*

Vlevo: vrstvy pod podstavcem. Vpravo: jeden spoj na rohovém ventilu.

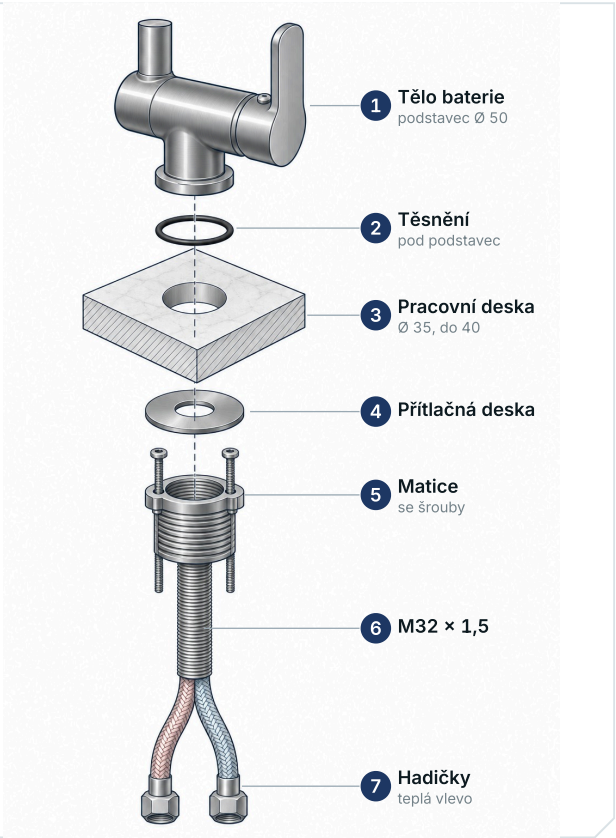

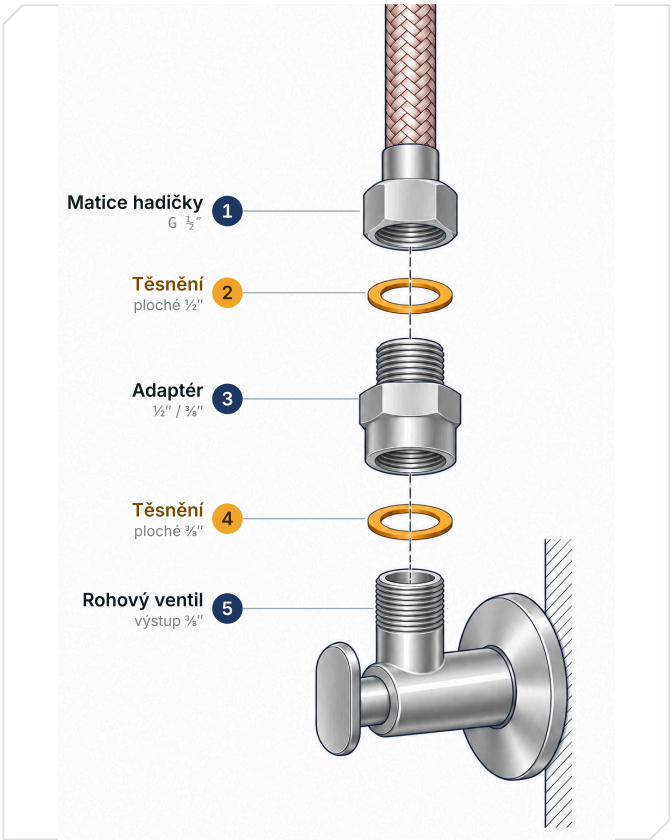

05 · OBSAH BALENÍ · 7 DÍLŮ

Co je *v balení*



1. **Baterie KW1202** se sprchou
2. **Flexibilní hadičky** 2 × G ½"
3. **Těsnění podstavce**
4. **Přítlačná deska**
5. **Matice se šrouby** M32 × 1,5
6. **Adaptéry** 2 × G ⅜"
7. **Perlátor**

! **Ploché těsnění** pro rohové ventily není součástí balení. Připravte si 2 × ½" a 2 × ⅜".

06 · MONTÁŽ · 8 KROKŮ

Od rohového ventilu *k prvnímu proudu*

Kroužek u čísla ukazuje, jak daleko jste.

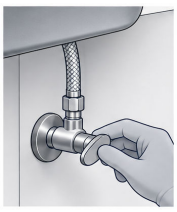

01 Zavřete vodu

Zavřete oba rohové ventily. Starou baterii otevřete, aby unikl tlak, a poté ji demontujte.



02 Připravte otvor

Ø 35 mm, deska do **40 mm**. Z okraje odstraňte starý silikon.

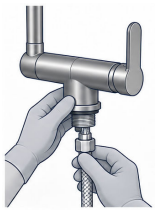

03 Našroubujte hadičky

Flexibilní hadičky našroubujte do spodku baterie **jen rukou**, až na doraz.



04 Vložte baterii

Těsnění pod podstavec, **páka vpravo**, kloub otočený ke dřezu.

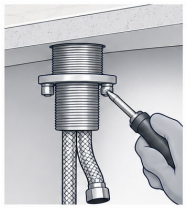

05 Upevněte pod deskou

Přítlačná deska a matice na tyč **M32 × 1,5**, poté střídavě dotáhněte **oba šrouby**.

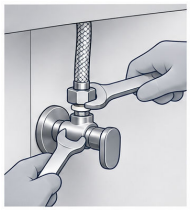

06 Připojte vodu

Vlevo teplá, vpravo studená. Ploché těsnění do každého spoje.



07 Propláchněte a zkontrolujte

Ventily otevírejte pomalu, vodu nechte téct 1 minutu. Pod spoje položte suchý papír.



08 Vyzkoušejte kloub

Výtok sklopte dopředu a otočte o 360°. Hadičky dole se nesmějí napínat.

07 · ZKOUŠKA · 24 HODIN

Sucho pod *dřezem*

0 MIN	10 MIN	1. NOC	24 H
Otevřete papír pod spoje	**Zkontrolujte** pod tlakem	**Zavřete** ventily	**Zkontrolujte** suchý papír

Péče: měkký hadr a jemné mýdlo, bez abraziv.

Dotaz k montáži?

Pošlete fotografii prostoru pod dřezem.

info@baterie-sprchy.cz

Kape rohový ventil

Chybí nebo se posunulo ploché těsnění. Vložte je a spoj znovu dotáhněte.

Teplá a studená jsou prohozené

Prohoďte hadičky na rohových ventilech.

Slabý proud, ale sprcha je silná

Perlátor je ucpaný. Propláchněte ho. Pokud to nepomůže, napište nám.

Podstavec se protáčí

Střídavě dotáhněte oba šrouby pod pracovní deskou.

DATUM MONTÁŽE | MONTÁŽ PROVEDL | PODPIS